PLISSEE
PL20SVT1

Plissee Typ SVT1, podupirač, s ručkom. Fiksne zatezne užadi - sustav se može montirati i naopako (zavjesa se zatvara odozgo prema dolje)

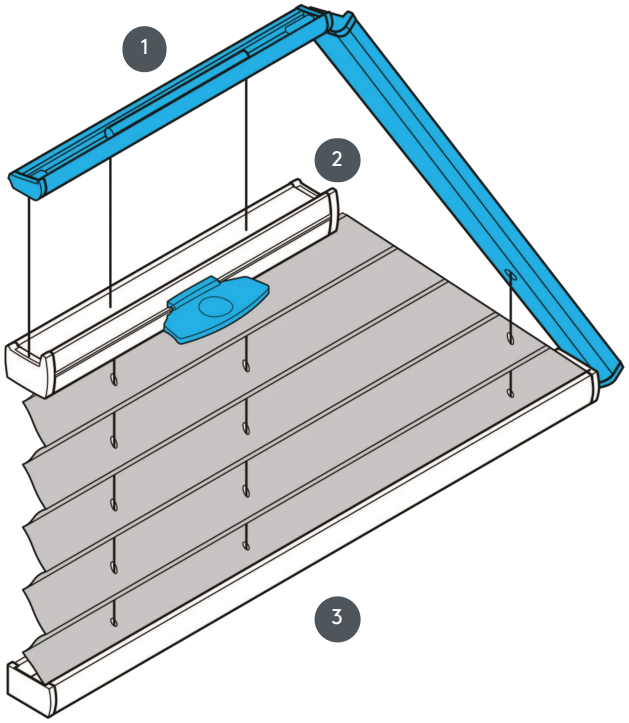

1. Fiksna gornja tračnica (min. 11,6 cm)
2. Upravljačka tračnica s ručkom (EOS standardna metalna ručka ili FUSION metalna ručka, FLEX plastična ručka na zahtjev)
3. Fiksna donja tračnica

vrsta montaže	min. /maks. masa	konobar	boja tkanine
zavrnut	min. osnovna vrijednost 40 cm/maks. osnovna vrijednost 150 cm min. visina 10 cm/maks. visina 250 cm maks. površina 5.0 m²	pomoću ručki na upravljačkim tračnicama	prema najnovijoj kolekciji

Za više informacija pogledajte unutar leha.at
Specijalni dizajni vezani uz projekt dostupni na zahtjev.
Svi podatci su od proizvodžača.Tehničke promjene su moguće.
Stanje 21.10.2026